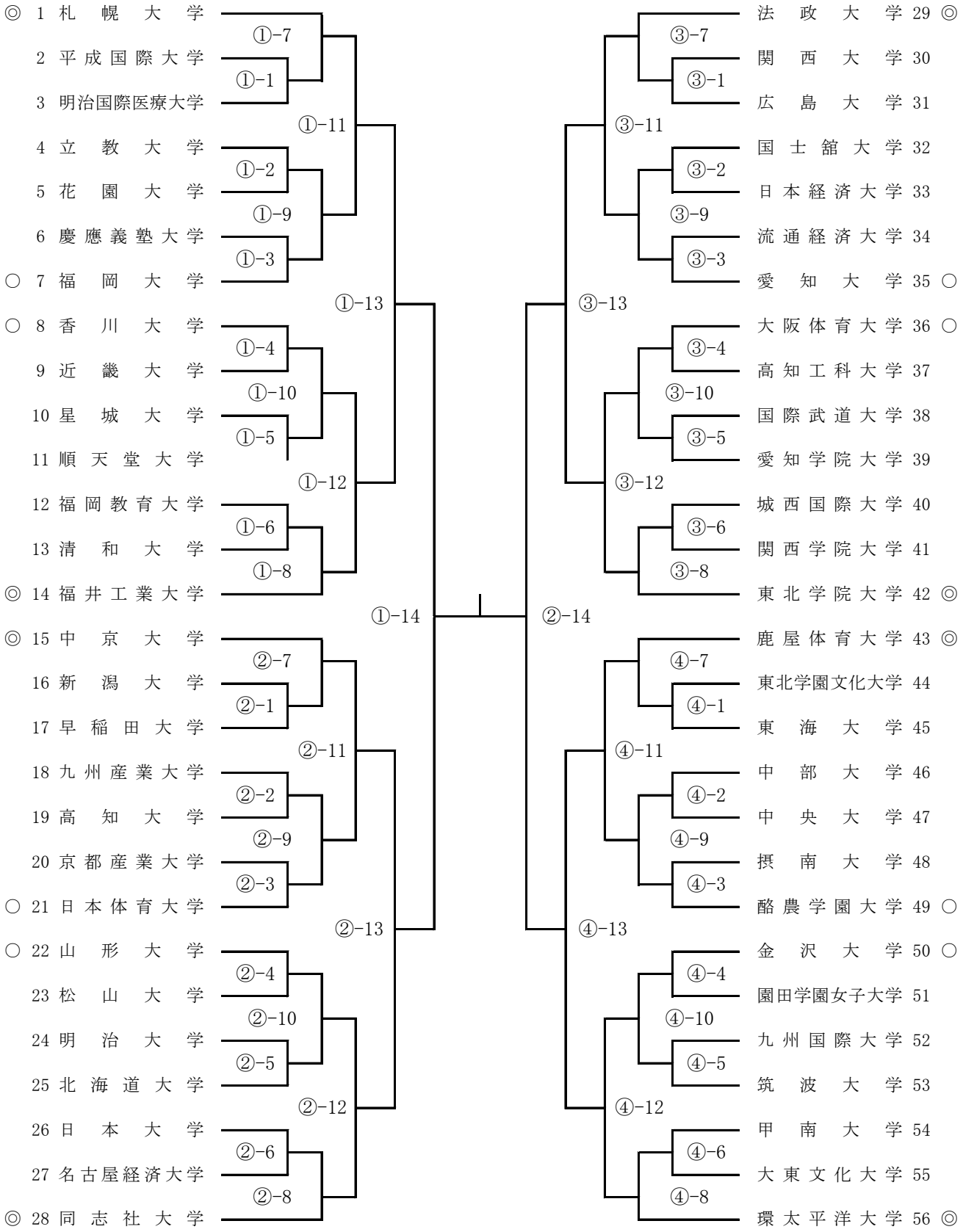第41回全日本女子学生優勝大会